Armaturen aus Edelstahl

Schüttgut- und Reject-Schieber

RQS/RQSV

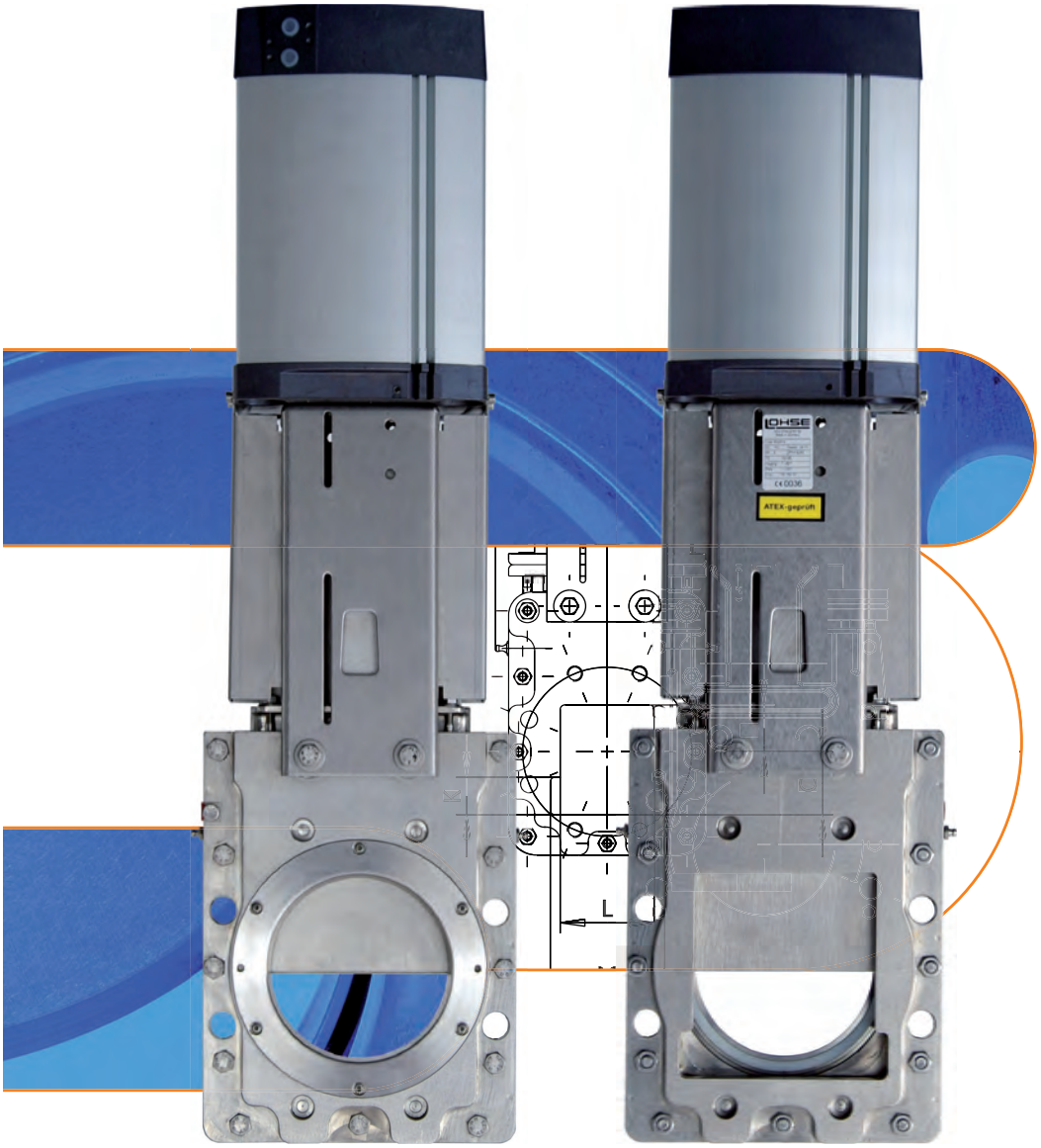

MARTIN LOHSE GmbH
Unteres Paradies 63 · 89522 Heidenheim
Telefon +49 7321 755–42
sales@lohse-gmbh.de
www.lohse-gmbh.de

Einsatzgebiete

Einsatz allgemein

- Medien mit Rejectanteil (z.B. Nägel, Büroklammern)
- grobkörnige Medien
- Granulate
- Pulver
- Temperaturbereich bis 80° C
- zul. Betriebsdruck siehe Tabelle

Einsatzorte

- Ausschleuseinrichtungen im Schwerschmutzbereich
- Ab- und Entleereinrichtungen im Schwerschmutzbereich
- Reinigungsmaschinen

Medien

Antriebe im bewährten LOHSE-Baukastensystem

Hns	Handrad mit nichtsteigender Spindel
P	Pneumatikzylinder

Wasserdicht

Dichtheitsprüfung nach DIN EN 12266-02:2012-04
Tabelle A5, Prüfmedium Flüssigkeit, Leckrate A

Beschreibung

Edelstahlschieber mit rundem Einlauf und quadratischem Auslauf.

Abhängig von Ausführung bzw. Anwendungsfall befindet sich im Einlauf des Schiebers ein Verschleißring aus Edelstahl oder ein Dichtring aus Gummi.

Bei dem Verschleißring aus Edelstahl erfolgt die Abdichtung über einen Dichtring entweder aus PE, PTFE oder Bronze.

Beim Dichtring aus Gummi (SBR) wird die Abdichtung durch eine angearbeitete Dichtlippe erreicht. Der Dichtring aus Gummi übernimmt auch die Abdichtung der Flanschverbindung auf der Einlaufseite.

Die Führungen aus Bronze sind so angeordnet, dass das durchströmende Medium sich nicht auf diesen ablagern kann. Am Ende der Führungen befindet sich eine größere Freiräumung, um das Medium nicht im Schieber zusammenzupressen. Um einen guten Austrag aus dem Schieber zu erhalten, wurde als Ausgang eine rechteckige Form gewählt.

Werkstoffbeschreibung

- Gehäuse 1.4571
- Schieberplatte 1.4571
- Dichtung im Durchfluss SBR, PE, PTFE oder CuSn 12
- Gleitleisten CuAL 10 Ni5Fe4
- Verschleißring 1.4571, SBR / 1.4571
- Gleitstollen CuSn6
- Stopfbuchsbrille 1.4307
- Packungseinheit Aramid / EPDM
- Bügel 1.4301
- max. Betriebsdruck
  - DN 100 – 200 10 bar
  - DN 250 – 300 8 bar
  - DN 400 – 600 6 bar
- max. Betriebstemperatur bei
  - PE Dichtring 80° C
  - SBR Verschleißring 80° C
  - Verschleißring mit Bronzegleitring 120° C
  - PTFE Dichtring 200° C

Bei der Type RQSV ist der Verschleißring und die Schieberplatte gehärtet.

Flanschbohrungen für LOHSE RQS-Schieber mit metrischem Gewinde

Einlaufseite nach DIN EN 1092-1, PN 10

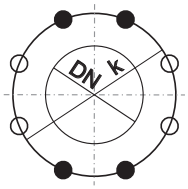

DN 100-200

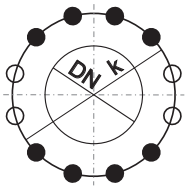

DN 250-300

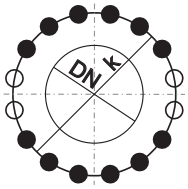

DN 400

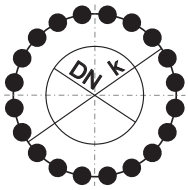

DN 500-600

Auslaufseite nach LOHSE Standard

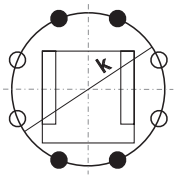

DN 100-200

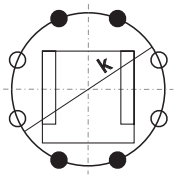

DN 250-300

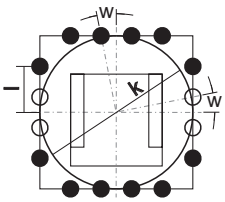

DN 400

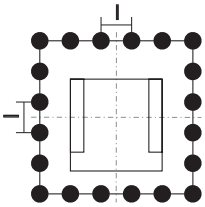

DN 500-600

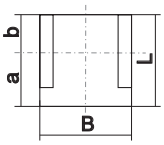

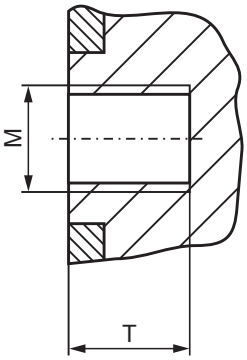

Z = Gesamtanzahl der Löcher
Z1 = Anzahl der Gewindelöcher
Z2 = Anzahl der Durchgangslöcher
T = nutzbare Gewindetiefe

DN [mm]	K [mm]	Z	M	T [mm]	Z1	Z2	l [mm]	w [°]	L [mm]	B [mm]	a [mm]	b [mm]
100	180	8	M16	13	4	4			117	121	67	50
150	240	8	M20	18	4	4			163	169	88	75
200	295	8	M20	20	4	4			217	218	117	100
250	350	12 bzw. 8	M20	22	8 bzw. 4	4			267	273	142	125
300	400	12 bzw. 8	M20	22	8 bzw. 4	4			317	335	167	150
400	515	16	M24	24	12	4	170	11,25	418	439	218	200
500	620	20	M24	34	20	0	121		520	540	270	250
600	725	20	M27	35	20	0	143		627	642	327	300

Flanschbohrungen für LOHSE RQS-Schieber mit UNC-Gewinde

Einlaufseite nach ANSI B16.5 Class 150:

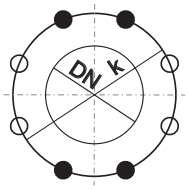

DN 100-200
(4“-8“)

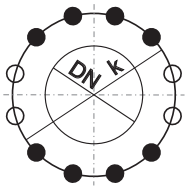

DN 250
(10“)

Auslaufseite nach LOHSE Standard

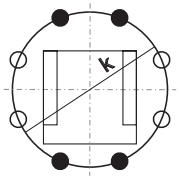

DN 100-200
(4“-8“)

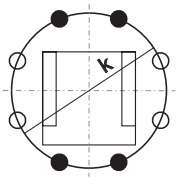

DN 250
(10“)

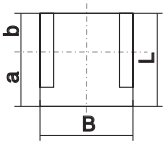

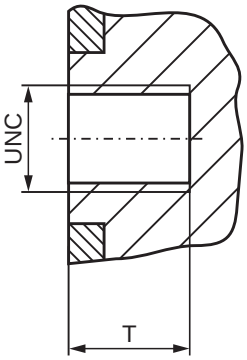

Z = Gesamtanzahl der Löcher
Z1 = Anzahl der Gewindelöcher
Z2 = Anzahl der Durchgangslöcher
T = nutzbare Gewindetiefe

DN [mm]	DN [inch]	K [inch]	Z	UNC [inch]	T [inch]	Z1	Z2	L [mm]	B [mm]	a [mm]	b [mm]
100	3 1/2	7	8	3/4	1/2	4	4	117	121	67	50
150	6	9 1/2	8	3/4	11/16	4	4	163	169	88	75
200	8	11 3/4	8	3/4	3/4	4	4	217	218	117	100
250	10	14 1/4	12 bzw. 8	7/8	7/8	8 bzw. 4	4	267	273	142	125

Reject-Schieber aus Edelstahl
runder Einlauf, quadratischer Auslauf
Handrad mit nichtsteigender Spindel
Type RQSVHns baugleich, jedoch mit gehärteter Schieberplatte und Bordringen

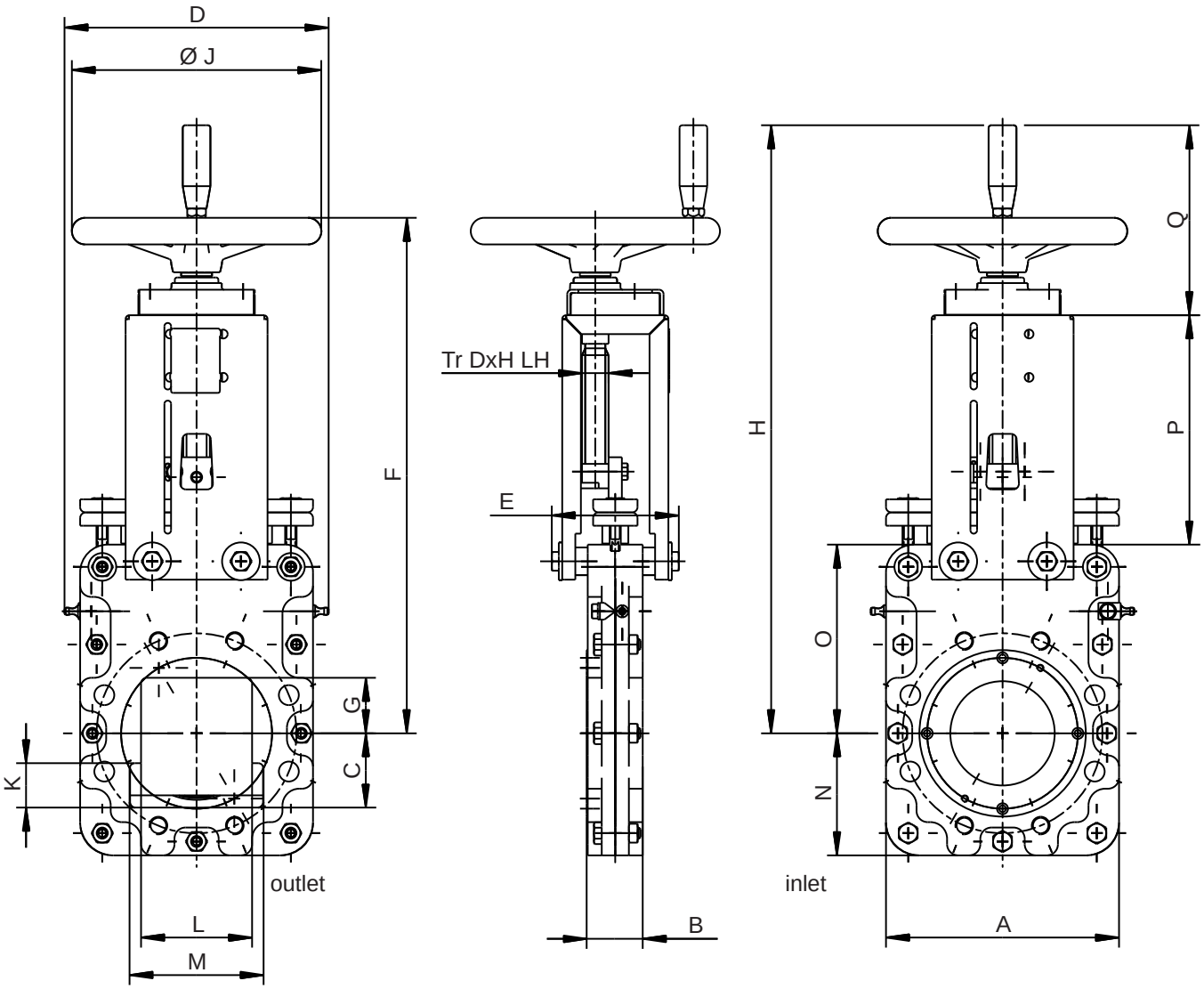

DN	BD [bar]	A	B	C	D	E	F	G	H	Ø J	K	L	M	N	O	P	Q	Tr D x H LH
100	8	210	50,5	67	238	115	465	50	548	225	40	100	121	110	170	207	171	24 x 5
150	8	255	66	88	283	115	540	75	624	255	36	146	167	140	190	263	171	24 x 5
200	8	320	66	117	348	139	636	100	720	280	40	185	215	160	225	313	98	24 x 5

Maße in mm, Flanschbohrungen auf Anfrage.
Andere Nennweiten auf Anfrage.

Reject-Schieber aus Edelstahl
runder Einlauf, quadratischer Auslauf
Pneumatikzylinder und Schutzvorrichtung
Type RQSVP/G baugleich, jedoch mit gehärteter Schieberplatte und Bordringen

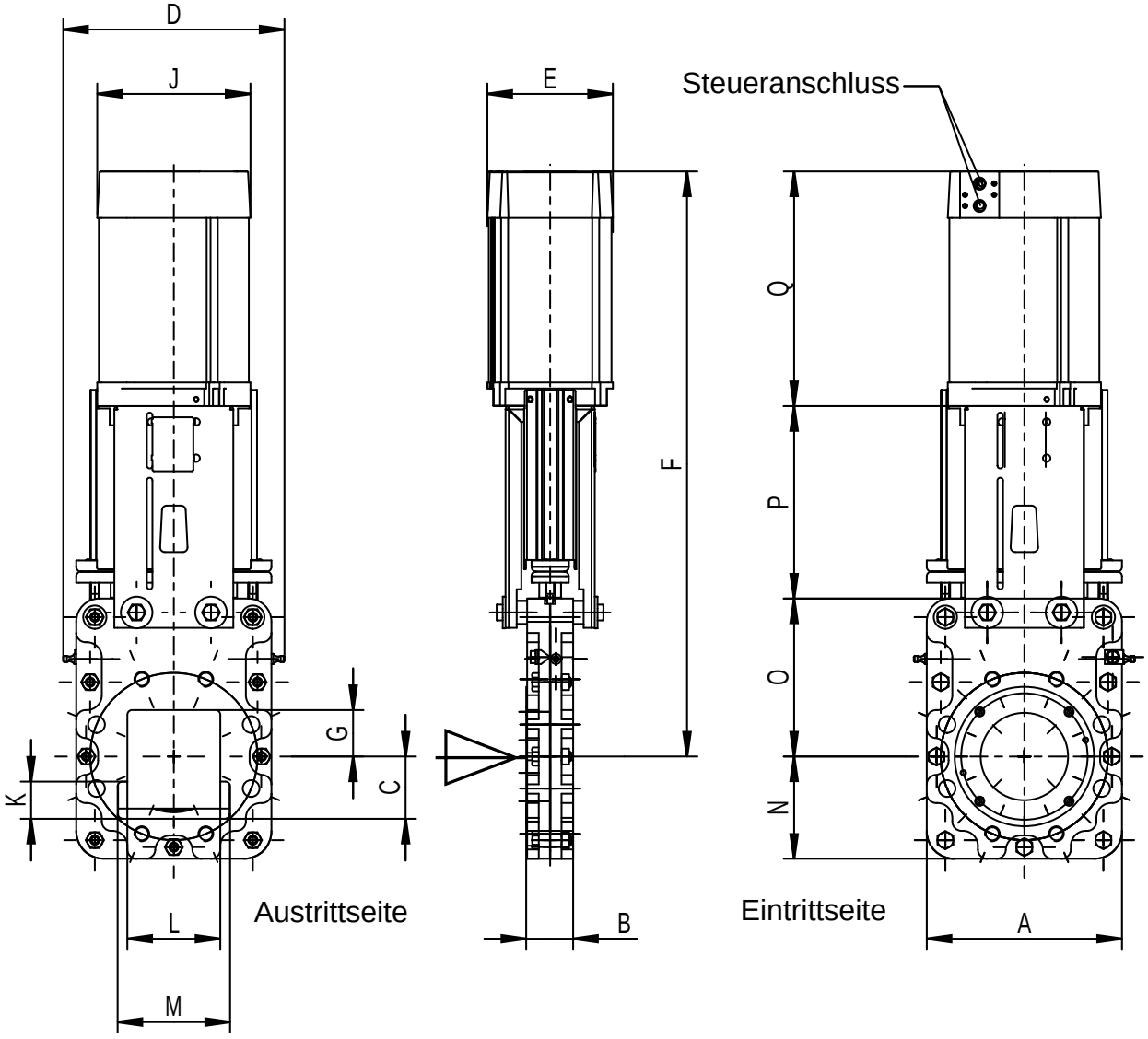

DN	BD [bar]	A	B	C	D	E	F	G	J	K	L	M	N	O	P	Q	Zyl Ø	Steuer-an-schluss	Steu-er-druck
100	8	210	51	67	238	145	740	50	165	40	100	121	110	170	207	253	125	G 1/4“	6 bar
150	8	255	66	88	283	178	763	75	204	36	146	167	140	190	263	310	160	G 1/4“	6 bar
200	8	320	66	117	348	215	926	100	244	40	185	215	160	225	313	388	200	G 1/2“	6 bar
250	8	352	80	142	352	215	1065	125	244	50	241	273	195	270	362	433	200	G 1/2“	6 bar
300	4	460	75	167	488	242	1274	150	283	65	304	334	235	340	419	515	230	G 1/2“	6 bar

Maße in mm; Flanschbohrungen auf Anfrage; Steueranschluss nach VDI/VDE 3845 (NAMUR).
Andere Nennweiten auf Anfrage.

Reject-Schieber aus Edelstahl
runder Einlauf, quadratischer Auslauf
Pneumatikzylinder und Schutzvorrichtung
Type RQSVP/G baugleich, jedoch mit gehärteter Schieberplatte und Bordringen

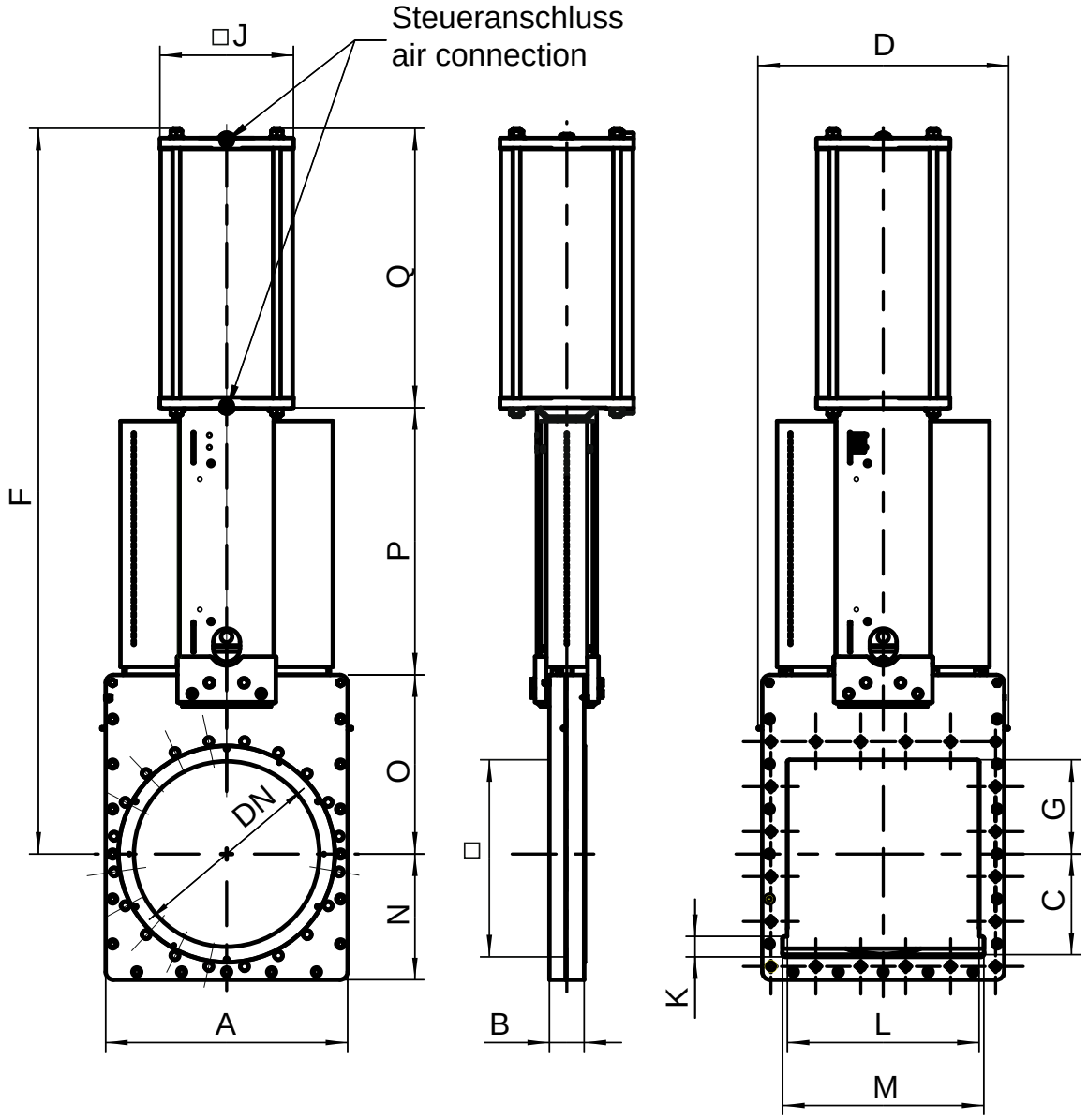

DN	BD [bar]	A	B	C	D	F	G	J	K	L	M	N	O	P	Q	Zyl Ø	Steuer-anschluss	Steuer-druck
350	2	510	92	192	510	1445	175	318	65	354	390	260	365	508	572	300	G 1/2“	6 bar
400	2	570	92	218	598	1639	200	318	65	405	435	285	410	608	621	300	G 1/2“	6 bar
500	2	680	112	270	708	2024	250	425	65	510	540	345	510	725	789	400	G 3/4“	6 bar
600	2	770	111	327	798	2309	300	425	65	610	640	400	570	850	889	400	G 3/4“	6 bar

Maße in mm; Flanschbohrungen auf Anfrage.
Andere Nennweiten auf Anfrage.

Unsere Vertretungen

Germany + Switzerland
MARTIN LOHSE GmbH
Unteres Paradies 63
89522 Heidenheim
Phone: +49 7321 755-0
sales@lohse-gmbh.de
www.lohse-gmbh.de

Australia, New Zealand, Indonesia, Singapore, Malaysia
P.T. VOITH PAPER
Jl. Permata V Lot EE - 1
Kawasan Industri KIIC
Karawang 41361, INDONESIA
Phone : +62 267 419 719
Fax : +62 267 419 717

Austria (Papier- + Zellstoffindustrie, Abwasser + Kläranlagen) + CZ, SK, SLO, SRB, HR, H
Peter Reiter
Handel Mazzetti-Str. 85
3100 St. Pölten
Phone: +43 2742 77366
Fax: +43 2742 77366
office@industriearmaturen.at

Austria
Klinger Gebetsroither GmbH & Co KG
Am Kanal 8-10
2352 Gumpoldskirchen
Phone: +43 2252 60 71 00 3029
Fax: +43 2252 60 71 00 3010
gerhard.praxmarer@gebetsroither.at
www.gebetsroither.at

Belgium
Hanwel Belgium N.V.
Winninglaan 15
9140 Temse
Phone: +32 3 7110353
Fax: + 32 3 7110579
info@hanwel.be
www.hanwel.be

Chile
INTERTECH
Prat 116, Of 31
Curicó, Chile
phone +56.075.322033
www.inter-tech.cl
n.flores@inter-tech.cl

People's Rep. Of China
Shanghai Fier Mechanical Co. LTD
Room B4, 15/F HuaFu Bldg.
No. 585 LongHua xi Rd.
ShangHai, China 200232
Phone: +86 21 54591038
Fax: +86 21 54240616
MP: 13611665381
shfier@163.com
www.fier.com.cn

Denmark
Uni-Valve A/S
Sydvestvej 138 – 140
2600 Glostrup
Phone: +45 43 438200
Fax: +45 43 437475
mail@uni-valve.com
www.uni-valve.com

Finland
KLINGER Finland Oy
Tinankuja 3
02430 Masala
Phone: +358 10 4001011
info@klinger.fi
www.klinger.fi

France, MA, TN, DZ
T.N.P.
30 Boussegré
58140 Lormes
Phone: +33 1 559711-11
Fax: +33 1 48835207
contact@tnp.fr
www.tnp.fr

Great Britain
Voith Turbo Ltd.
6 Beddington Farm Road
Croydon, Surrey CRO, 4XB
Phone: +44 208 6673013
Fax: +44 208 6670403
matthew.healy@voith.com

Greece
Niko Mikopoulos, BSc.
Metron Str. 28
17123 Nea Smyrni-Athens
Phone: +30 6 98 305 10 70
n.mikopoulos@nm-bc.com

India
Antrieb Technik Private Limited
59 (old 359) Sidco Industrial Estate
Ambattur
Chennai-600 098
Tamilnadu / INDIA
Phone: +91 44 262–58303
Fax: +91 44 2819–3718
antrieb.technik@gmail.com

Israel
P.B.A Wiesner Agencies Ltd.
P. O. Box 4622
Petach-Tikva 49277
Phone: +972 3 9052111
Fax: +972 3 9052110
ofra@pba.co.il

Italy
Techno Paper S.R.L.
Viale Certosa 269
20151 Milano (MI)
Phone: +39 02 78627750
Fax: +39 02 45471638
info@techno-paper.com
www.techno-paper.com

Japan
Voith IHI Paper Technology Co.Ltd.
River City M-SQUARE 7F
2-1-6 Tsukuda, Chuo-ku
1040051 Tokyo
Phone: +81 3 6221 3108
Fax: +81 3 6221 3126

Korea
C.S-Automation Co., Ltd. (Customer Satisfaction Automation)
#804 Sejung Technovalley
279-5 Songjeong-Dong
Heungdeok-Gu
Cheongju-Si
South Korea. 361-290
Phone: +82 43 276 1332
Fax: +82 43 278 1332
changseol@korea.com

Netherlands
Hanwel B. V.
Jan Tinbergenstraat 209
7559 SP Hengelo
The Netherlands
Phone: +31 74 2650000
Fax: +31 74 2650001
verkoop@hanwel.com
www.hanwel.com

Norway
KSB Norge AS
Holtbråtveien 69
1449 Drøbak
Phone: +47 917 19995
firmapost@ksb.com
www.ksb.com/en-no

Philippines
R. Dan and Co., Inc.
Lot 6-9 Block 5 Greenway Business Park
Bulihan, Silang,
Cavite Philippines 4118
Phone: +63 960 690 0244
ester.poe@robertdan.com.ph
www.robertdan.com.ph

Poland
Waldemar Kulicki
ul. Heweliusza 37/4
87-148 Papowo Toruñskie
Phone: +48 509 46 64 25
waldemar-kulicki@wp.pl
www.wkulicki.eu

Rep. of South Africa
Voith Turbo (Pty) Ltd
P.O. Box 13171
Witfield, 1467
Gauteng, SOUTH AFRICA
Phone: +27 11 418 4000
Fax: +27 11 418 4080
info.vtza@voith.com
www.rsa.voithturbo.com

Spain, Portugal
CELPAP EQUIPOS, S.L.
C/Amposta, 14-18
08174 Sant Cugat del Vallés (Barcelona)
Phone +34 93 415 18 75
celpap@celpap.com
www.celpap.com

Sweden
PA-Ventiler AB
Sagbäcksvägen 3B
43736 Lindome
Phone: +46 31 992500
Fax: +46 31 992503
info@paventiler.se
www.paventiler.se

Switzerland
dampfEXPERTE GmbH
Häsiweg 33
5018 Erlinsbach
Phone: +41 62 5448090
roger.fehr@dampfexperte.ch
www.dampfexperte.ch

Taiwan
E-Chen Engineering Co., Ltd.
3F-3, No. 151, Sec. 4,
Hsin-Yi Road,
Taipei, Taiwan, R.O.C.
Phone: +886 22 7056185
Fax: +886 22 7045967
echen123@ms15.hinet.net

Thailand
Weston Myer Ltd.
8 Soi Seri-Thai 58
Seri-Thai Road
10510 Minburi Bangkok
Phone: +66 2 3745869
Fax: +66 2 375–1179
comm1@westonmyer.com

Turkey
Sanrep Kağit San. ve Tic. Ltd. Şti.
Altıyol, Kuşdili Caddesi No:19/7
H.Fazlıoğlu İş Merkezi
34714 Kadıköy – İSTANBUL
Phone: +90 216 345 40 48
Fax: +90 216 330 73 12
sanrep@sanrep.com
www.sanrep.com

USA, Canada, Mexico
Voith Paper Inc.
2200 N. Roemer Rd.
Appleton, WI 54912-2237
Phone: +1 920 – 358 – 2396
Fax: +1 920 – 731 – 5126
VPAWSpareParts@voith.com